2.2 - Gestión y manutención de residuos

Contenedores de retención - CONT

- Diseñados para el almacenaje de líquidos tóxicos, peligrosos e inflamables.
- Completamente estancos y perfectamente manipulables con una carretilla elevadora o transpaleta.

Material: Fabricado en chapa de acero galvanizado (de hasta 3mm de espesor).

74-632

74-636

Código	Referencia	Altura (mm)	Ancho (mm)	Largo (mm)	Volumen (L)	Bidones	(kg)	(kg)
74-632	CONT-BR2	1220	820	345	260	2	36	**950**
74-636	CONT-BR4	1220	1220	430	440	4	56	**1.400**

74-604

Carros para barriles - CR-BA

- Permite elevar, transportar, girar y vaciar barriles llenos.
- Puede bloquear el barril en posición horizontal o vertical
- Pintura Epoxi.

74-608

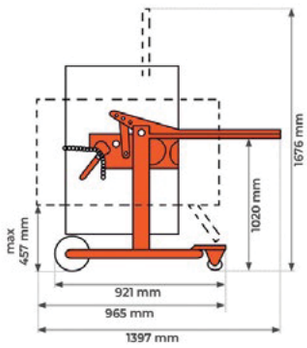

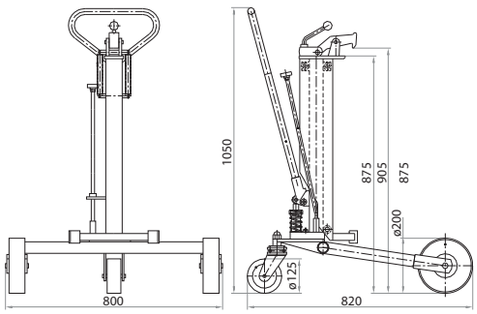

Código	Referencia	Bidón	(kg)	(kg)
74-604	CR-BA 364	ø572/210L	50	**364**
74-608	CR-HBA 250	ø572/210L	42	**250**